Tiandy

TC-C32MS I5AEYMH2.7-13.5V4.1

2Мп купольная IP камера с моторизованным объективом, серия PRO

PRO SERIES

Самое интересное в камере:

- Встроенный микрофон и аудио входы/выходы
- G.711A/G.711U/ADPCM_D/AAC_LC 8/32/48кГц
- 2Мп, 1920×1080@25к/с
- WDR 120 дБ, цвет: 0.002лк
- S+265/H.265(HP)/S+264/H.264(HP, MP, BP)/MJPEG
- DC12В±25%/PoE 802.3af
- Адаптивная ИК подсветка до 50м
- Защита IP66, IK10
- Современный WEB интерфейс без плагинов
- Аналитика: + захват лиц
- 1×тревожный вход(«сухой контакт»), 1×тревожный выход(DC12В 30мА ОК)

Tiandy Technologies Co.,Ltd
Email: cis.sales@tiandy.com
Website: cis.tiandy.com

Технические характеристики

Камера	
Форм-фактор	купольная
Максимальное разрешение	2Мп, 1920×1080@25к/с
Матрица	1/2.8’’ CMOS
Минимальная освещенность	цвет: 0.002лк@ (F1.6, фикс. диафрагма, АРУ вкл), ЧБ: 0лк с ИК
День/Ночь	двойной эл.мех ИК-фильтр
Динамический диапазон	WDR 120 дБ
Регулировка положения	поворот 0~330°, наклон 0~75°, вращение 0~350°
Объектив	
Тип объектива	моторизованный
Фокусное расстояние	2.7-13.5мм
Установочный параметр	d14
Апертура	F1.6, фикс. диафрагма
Угол обзора	Г: 96.4° - 31.4°, В: 53.5° - 17.7°
DORI	нет данных
Подсветка	
ИК подсветка до, м	50
Длина волны ИК, нм	850
SMART IR	аппаратная
Температура белого света, К	нет
Белая подсветка до, м	нет
Интенсивность подсветки	регулируется через web интерфейс
Интерфейсы	
Сетевой	1×10/100BASE-T, кабель с влагозащитным колпачком
Аудио	встроенный микрофон, 1×лин.вход, 1×лин.выход
Тревожные	1×тревожный вход(«сухой контакт»), 1×тревожный выход(DC12В 30мА ОК)
Дополнительные	1xRS-485, питание активного микрофона DC12В 50мА (при питании от PoE)
Аппаратный сброс	кнопка сброса
RTC	да
Локальное хранилище	слот для microSD до 512Гб
Кодеки	
Видеокодеки	S+265/H.265(HP)/S+264/H.264(HP, MP, BP)/MJPEG
Битрейт видео	32кбит/с-8Мбит/с
Аудиокодеки	G.711A/G.711U/ADPCM_D/AAC_LC
Частота дискретизации	8/32/48кГц
Изображение	
Главный поток PAL:	25к/с (1920×1080, 1280×720, 640×480, 704×576)
Главный поток NTSC:	30к/с (1920×1080, 1280×720, 640×480, 704×480)
Доп. поток №1 PAL:	25к/с (704×576, 704×288, 352×288, 640×360)
Доп. поток №1 NTSC:	30к/с (704×480, 704×240, 352×240, 640×360)
Доп. поток №2 PAL:	25к/с (704×576, 704×288, 352×288)
Доп. поток №2 NTSC:	30к/с (704×480, 704×240, 352×240)
Улучшение изображения	BLC/HLC/Антитуман/3D DNR
Шаблоны изображения	переключение по расписанию/автоматически
Электронный затвор	1 - 1/100 000 с, авто/фиксированный
ROI	8 областей
Наложение лого	да
Коридорный режим	да
Маска приватности	4 области
Функционал	
Тревоги	детектор движения, закрытие камеры, трев. вход

Неисправности	конфликт IP адреса, конфликт MAC адреса, заполнение диска, ошибка чтения/записи, ненормальное напряжение, FTP сервер, пропадание сетевого сигнала, пропадание видеосигнала
Реакции	запись, отправка снимка, уведомление по эл.почте, тревожный выход, звуковой сигнал(в тч и пользовательские)
Саботаж	расфокусировка/поворот камеры, пропадание звука/громкий звук
Аналитика VCA	пересечение линии, пересечение двойной линии, периметр, оставленные/пропавшие предметы, тепловая карта, подозрительные, бегущие, парковка
Количество сцен	1
Правил VCA в одной сцене	8
Аналитика AI	человек/ТС, подсчет посетителей/подсчет людей в зоне, определение толпы, детекция касок, на посту
Захват лиц	да, обнаружение до 16 лиц, 8 лиц в сек, мин. размер лиц 80 пикс
Отчеты (при наличии карты памяти)	Захваченные лица, подсчет посетителей, тепловая карта.
Ранее обнаружение EW	нет
Сеть	
ANR	да
Сетевые протоколы	IPv4/IPv6, TCP, UDP, HTTP, HTTPS, IGMP, FTP, SFTP, DHCP, DNS, DDNS, EasyDDNS, NTP, ICMP, ARP, RTP, SRTP, RTSP, RTCP, RTMP, SSL, TLS, 802.1X, QoS, PPPoE, UPnP, SMB/CIFS, SMTP, SNMP v1/v2/v3
Интеграция	ONVIF (PROFILE S/T/G/M), SDK, HTTP API, HTTP/HTTPS PUSH
Аутентификация RTSP, HTTP API	digest, digest+basic
Макс. кол-во подключений	7
VMS/APP	Easy7 Smart(Win, MAC OS)/EasyLive Plus (Android, iOS)
WEB интерфейс	web6 (поддержка работы без плагинов)
Общие	
Русский язык	да
Количество пользователей	до 32
Рабочая температура и ОВ	от -40°C до +65°C, 0-95% ОВ
Холодный старт	от -40°C
Питание	DC12В±25%/PoE 802.3af
Макс.потреб. мощность, Вт	7
Защита	IP66, IK10
Защита от разрядов	согласно EN 55035:2017
Материал корпуса	металл
Габариты устройства, мм	143(Д)×143(Ш)×123(В)
Вес нетто/брутто, кг	0.88/1.16

Производитель оставляет за собой право изменять характеристики товара, его внешний вид и комплектность без предварительного уведомления.

Габаритные размеры в мм

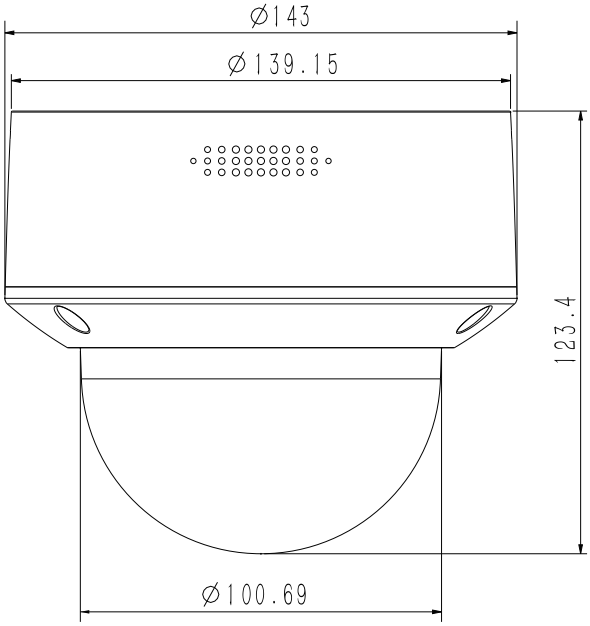

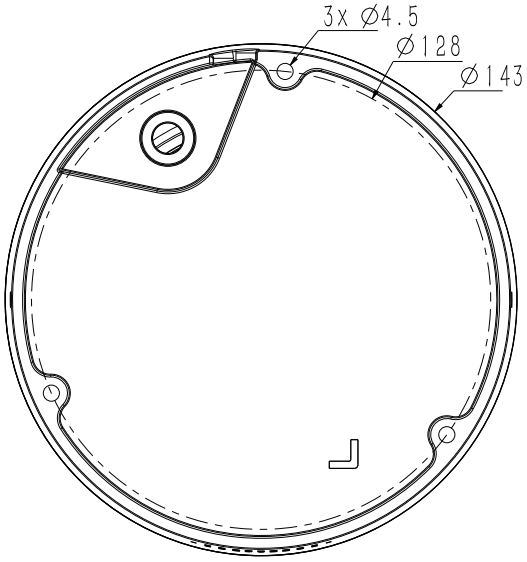

Аксессуары

TC-C3xMx

Монтаж на стену →

A28

Монтаж на стену/потолок →

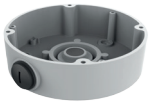

Монтажная коробка TC-P54BM Spec:V3

Монтаж на угол →

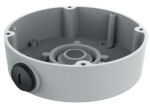

Монтажная коробка TC-P54BM Spec:V3

+

A35

Монтаж на столб →

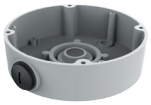

Монтажная коробка TC-P54BM Spec:V3

+

A36

Модели для заказа

1D.20010.004199	TC-C32MS SPEC:I5/A/E/Y/M/H/2.7-13.5mm/V4.1

Комплектация

Камера - 1шт
Ключ TORX - 1шт
Монтажная наклейка - 1шт
Саморез с дюбелем - 3шт
Колпачок влагозащитный для RJ45 - 1шт
Руководство по установке -1шт